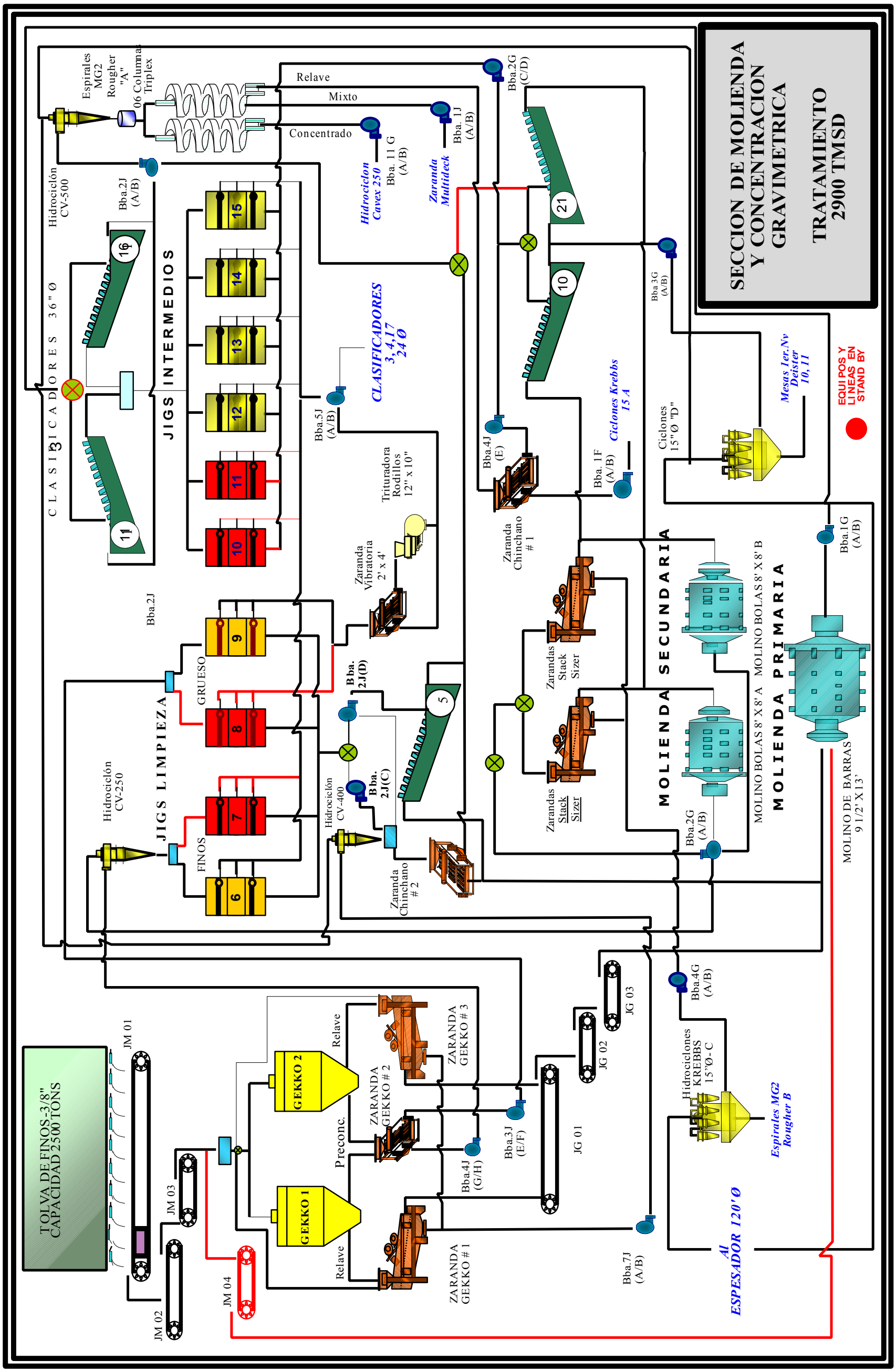ANEXO 21: Diagrama de Flujo sección molienda y concentración gravimétrica.