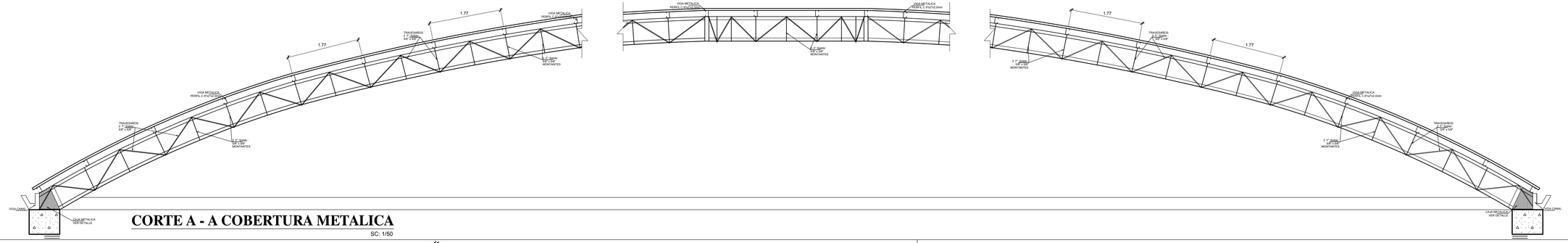


## CORTE A - A COBERTURA METALICA

SC: 1/50

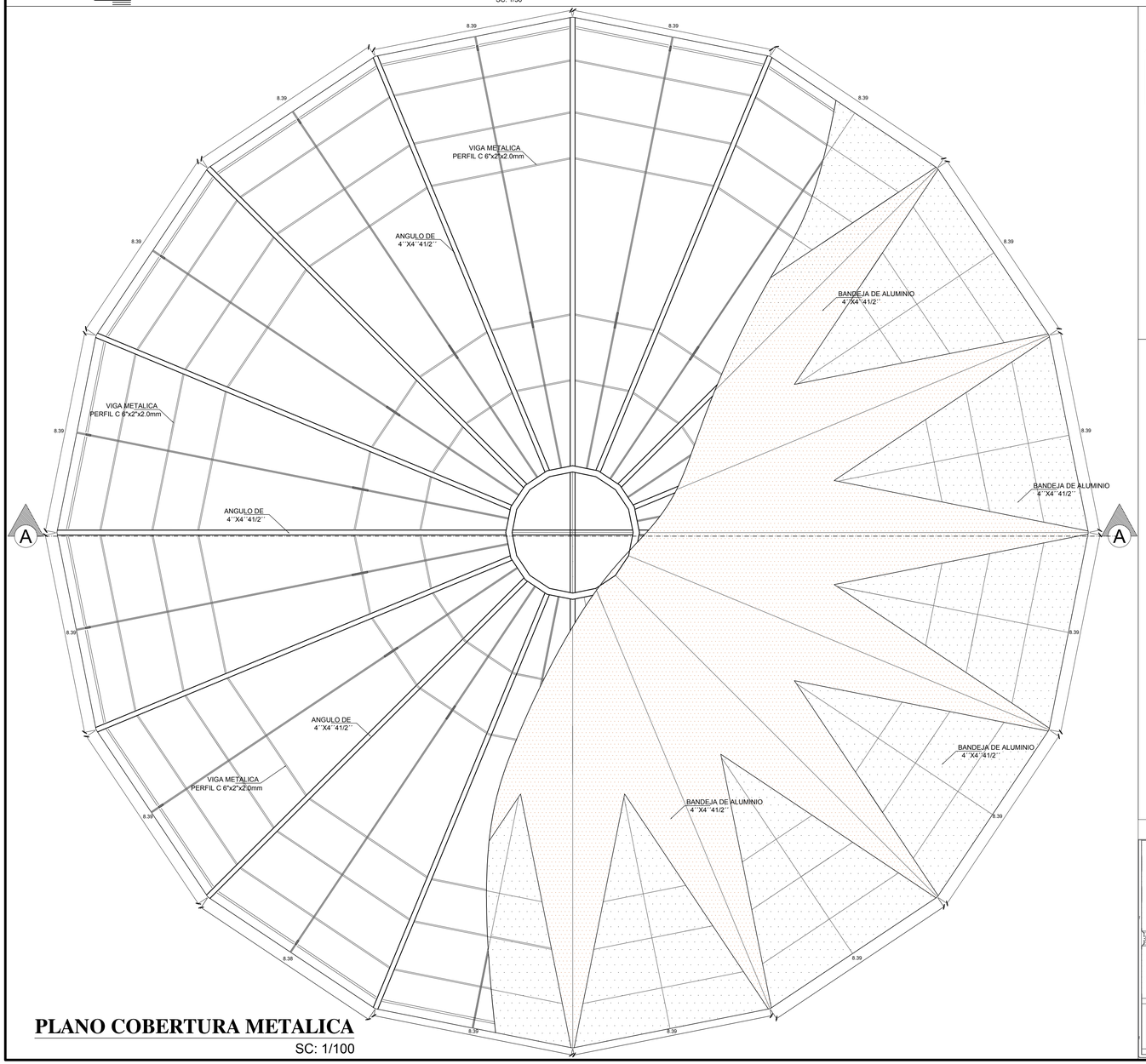


## PLANO COBERTURA METALICA

SC: 1/100

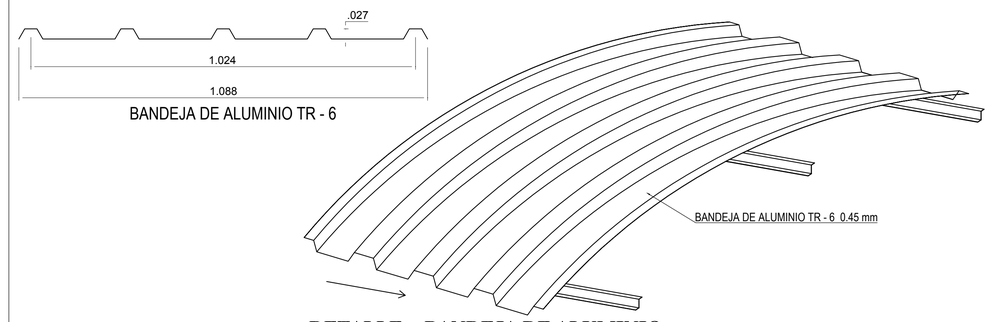


## DETALLE - BANDEJA DE ALUMINIO

SC: 1/10

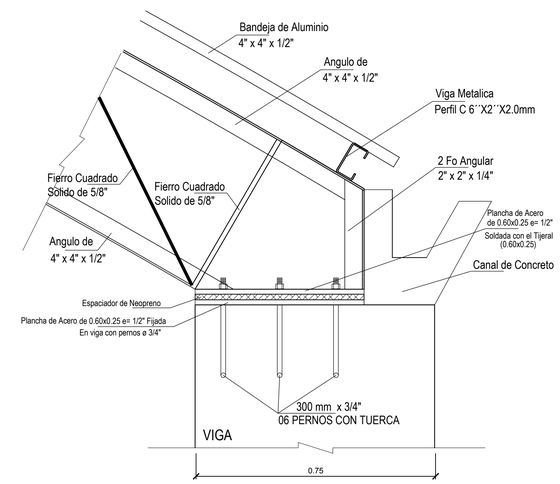


## DETALLE - UNION VIGA Y CUBIERTA

SC: 1/10

**PLANIMETRIA**

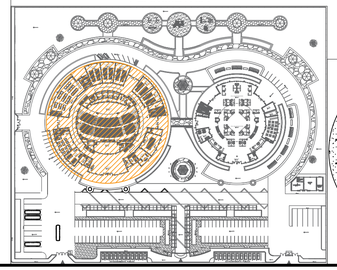

CENTRO DE INTEGRACION SOCIOCULTURAL
EN LA CIUDAD DE JULIACA

Plano de: **DETALLE DE CUBIERTA METALICA**

Ubicacion: Region: PUNO
Provincia: SAN ROMAN
Distrito: JULIACA
Sector: ESCURI- JULIACA

Fecha: Noviembre 2017
Escala: INDICADA
Lamina: 08 / 20
Codigo: **A-07**