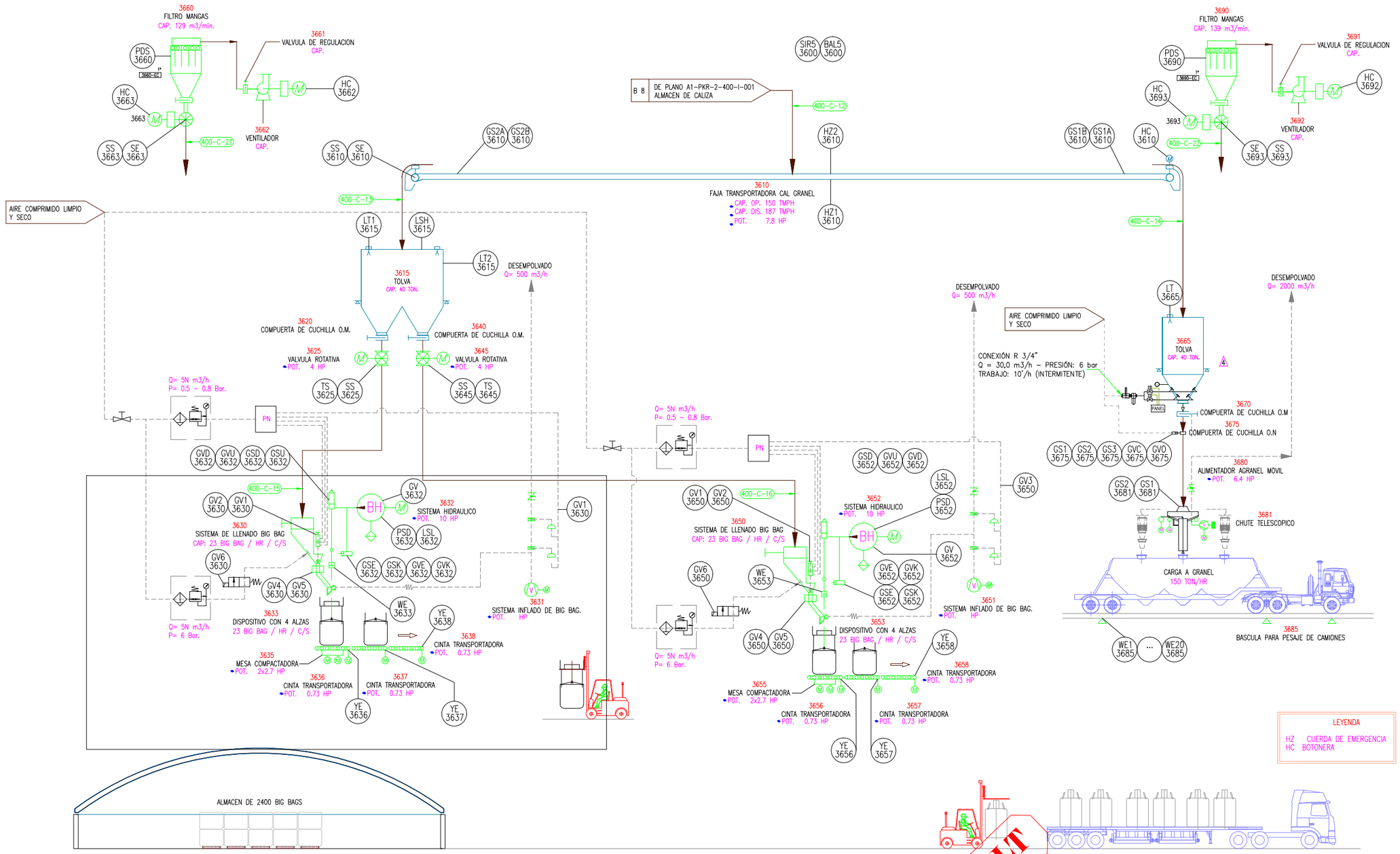

CONFIDENCIAL

ESTE PLANO Y LA INFORMACION CONTENIDA EN EL, HA SIDO DESARROLLADO POR MONTAJES E INSTALACIONES QUIROZ E.I.R.L. PARA USO EXCLUSIVO DEL CLIENTE.

SE PROHIBE LA REPRODUCCIÓN PARCIAL O TOTAL DE ESTE PLANO Y LA INFORMACIÓN CONTENIDA EN EL.

PLANO N°	REFERENCIAS	N° REV.	FECHA	EMITIDO PARA	POR	REV.	APRO.	CLIENTE	OBSERVACIONES	FIRMAS
		A.B	14/06/14	AS BUILT	D.C.	W.C.	F.A.	I.R.	EMITIDO POR M.E.I. QUIROZ E.I.R.L.	

HOLDING CEMENTOS

PROYECTO: INGENIERIA DE DETALLES
KATAWI RUMI

PLANO: INSTRUMENTACION Y CONTROL P&ID BASICO
DESPACHO DE CAL

CCS Consorcio Cementero del Sur S.A.

MONTAJES E INSTALACIONES QUIROZ E.I.R.L.

Calle Union 103
Jose Carlos Mariategui
Paucarpata - Arequipa
http://www.quirozeirl.com

ESC:	PROYECTO N°:	PLANO N°:	REV.
IND.	GI1221001	A1-PKR-2-400-I-002	AB