DIAGRAMA UNILINEAL

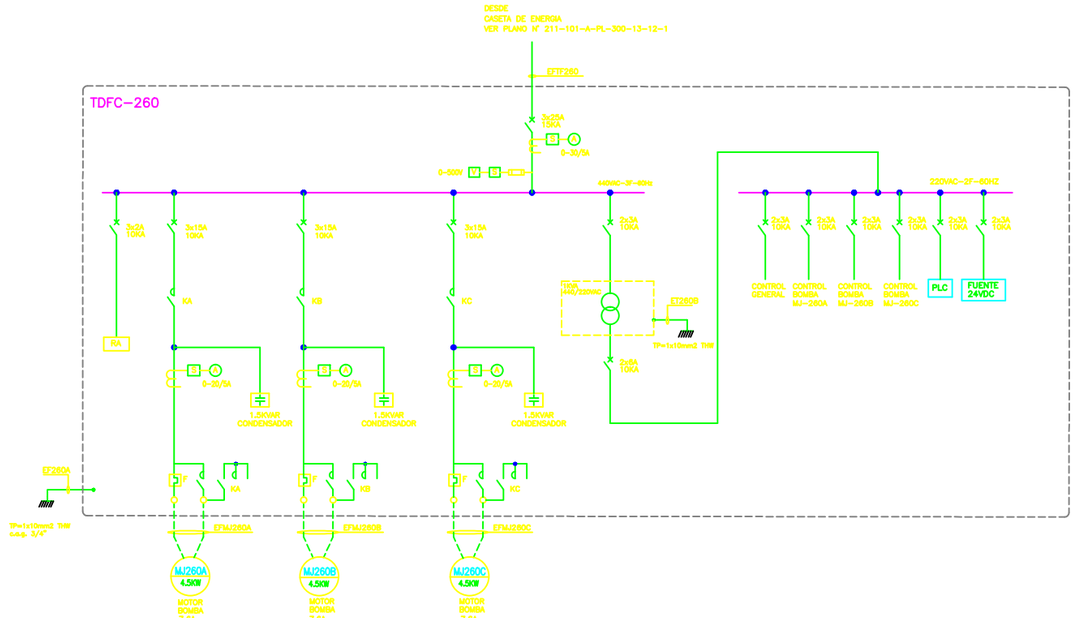

CUADRO DE CARGA DE FUERZA

DESIG.	CTO.	CANALIZACION			TAB. DE COMANDO PROTEC.			MOTOR N°	In A	FASES	POTENCIA		PARTIDA		TOTAL	UBICACION
		COND.mm2	DUCTO ø		DIF.	DISY.	TERM.				HP	KW	DIRECTA	INDIRECTA		
TDFC-260	EFTF260	NYY 3x10mm²	PVC-SAP 50mm.			3x25A				R-S-T						ALIMENTADOR GENERAL
	EFTT260A	THW 7x4mm²	PVC-SAP 25mm.			3x15A	3-5A	1	7.6	R-S-T	6	4.5		Y-D		ALIMENTADOR MOTOBOMBA J260A
	EFTT260B	THW 7x4mm²	PVC-SAP 25mm.			3x15A	3-5A	1	7.6	R-S-T	6	4.5		Y-D		ALIMENTADOR MOTOBOMBA J260B
	EFTF260C	THW 7x4mm²	PVC-SAP 25mm.			3x15A	3-5A	1	7.6	R-S-T	6	4.5		Y-D		ALIMENTADOR MOTOBOMBA J260C
TOTAL	4							3				13.4				

CUADRO RESUMEN DE CARGAS

T.D.A			T.D.F			
DESIG	CANTIDAD CTOS.	POTENCIA KW.	DESIG	CANTIDAD CTOS.	POTENCIA KW.	
			TDFC-260	4	13.428	
						POTENCIAS TOTALES
TOTAL			TOTAL	4	13.428	13.43 KW

DIAGRAMA DE CONTROL GENERAL

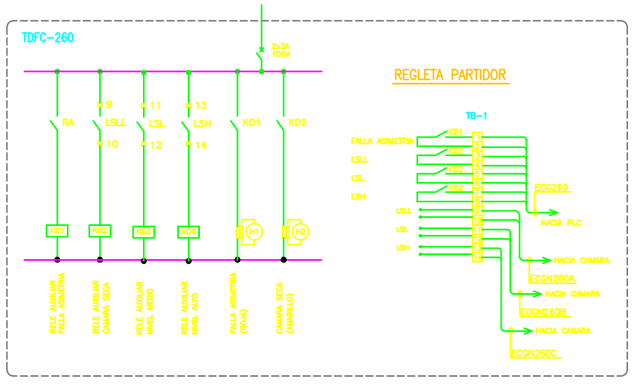

CIRCUITO DE CONTROL TIPICO PARTIDOR ESTRELLA TRIANGULO

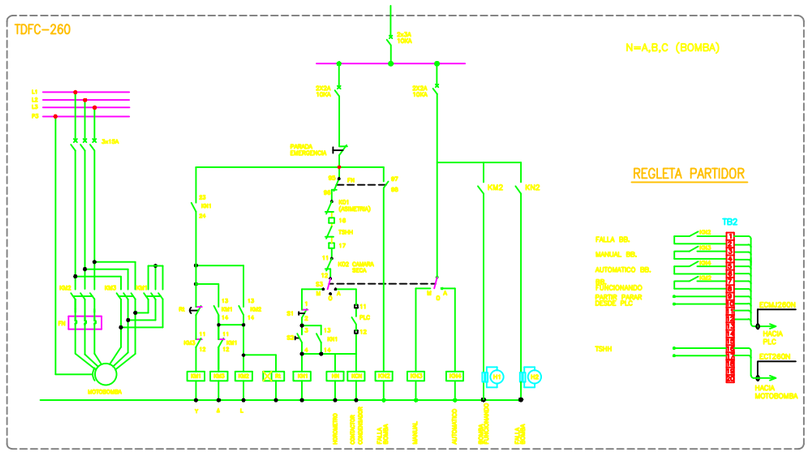

SIMBOLOGIA

- E — PUNTO DE EMPALME
- EM — EQUIPO COMPACTO DE MEDIDA M.T.
- M — MEDIDOR ELECTRICO
- TRANSFORMADOR
- DESCONECTADOR
- PARTIDOR SUAVE
- G — GENERADOR
- RA — RELE DE ASIMETRIA
- CONDENSADOR
- LP — LAMPARA PILOTO
- RGN — RELE GUARDA NIVEL
- KO2 — RELE AUXILIAR
- KO2 — RELE TEMPORIZADO
- TIERRA DE PROTECCION
- PRESOSTATO
- TRANSFORMADOR DE CORRIENTE
- A — AMPERIMETRO
- S — SELECTOR
- V — VOLTIMETRO

UNIVERSIDAD NACIONAL DEL ALTIPLANO PUNO
ESCUELA PROFESIONAL DE INGENIERIA MECANICA ELECTRICA

REPUBLICA DEL PERU
PRESIDENCIA DE LA REPUBLICA
PROGRAMA NACIONAL DE SANEAMIENTO RURAL
AREA TECNICA Y ACONDICIONAMIENTO
E.P.S. SEDAJULIACA S.A.

PLANO.	N. DE PLANO.
DIAGRAMA DE TABLERO DE CONTROL	04
NOMBRE. ANTHONY ALEX MAMANI FOROCCA	PAG. 202