MURO DE CONCRETO
longitud: 1700mm
ancho: 130mm
altura: 2450mm

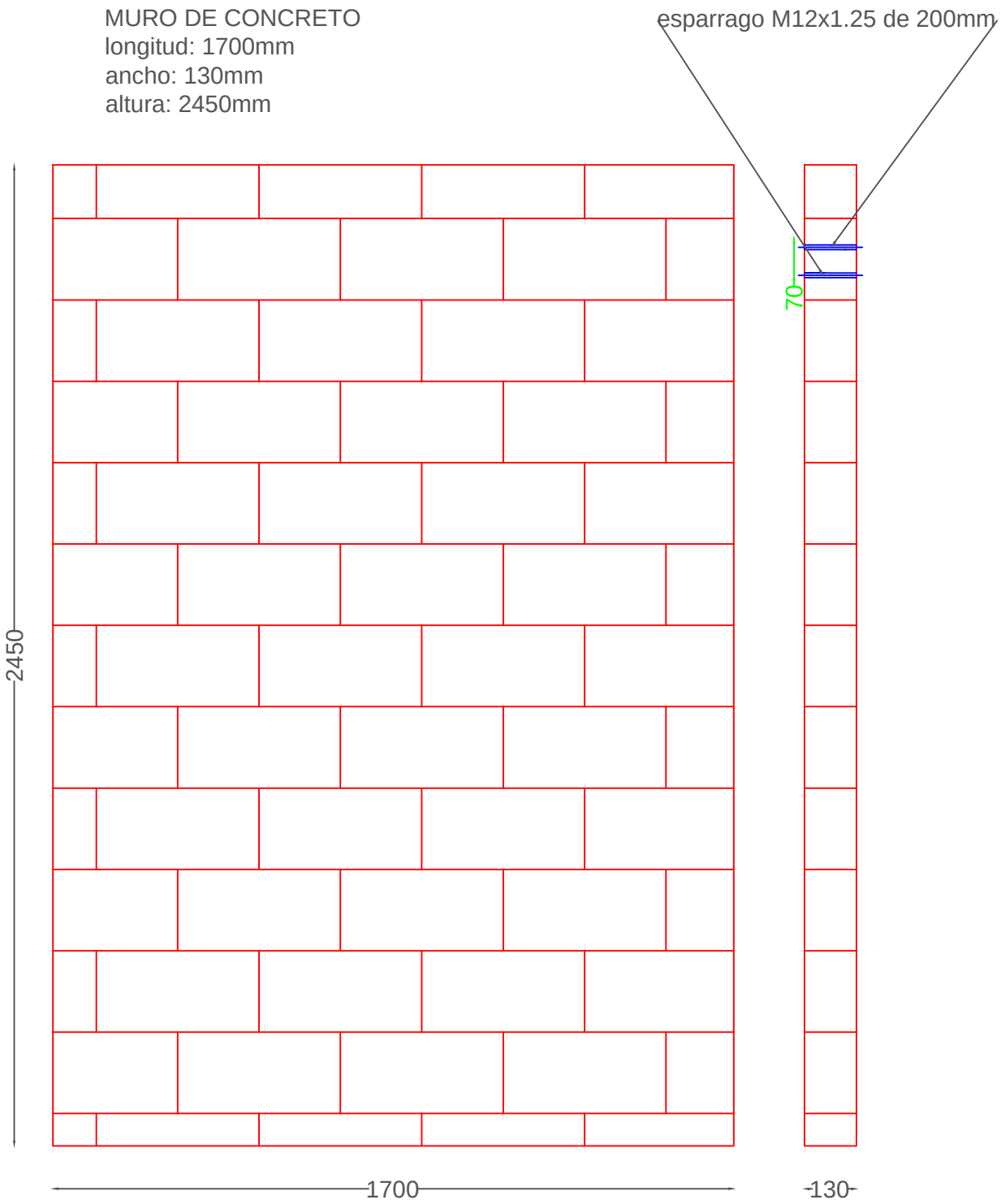

diametros del pison y vastago del cilindro hidraulico A

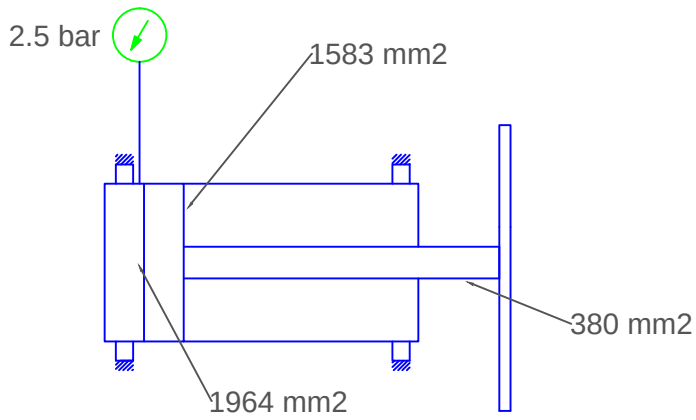

caudales de entrada y salida del cilindro hidraulico A

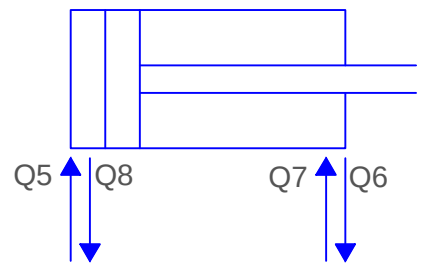

PLANCHA DE ACERO "A"
longitud: 990mm
ancho: 2.5mm
altura: 530mm

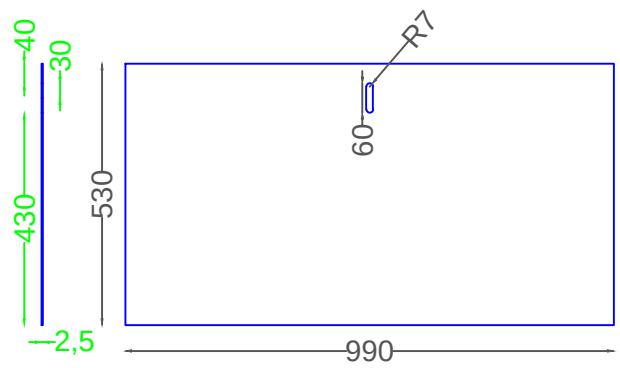

cilindro hidraulico A

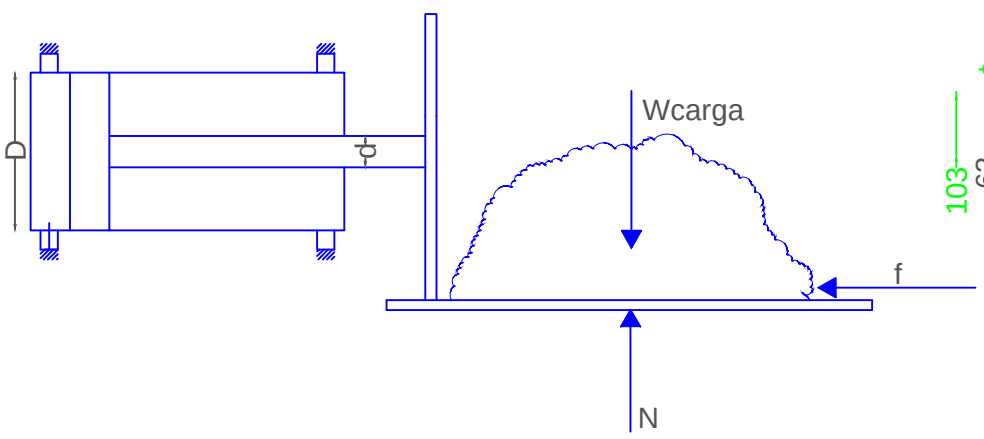

dimensiones del cilindro hidraulico A

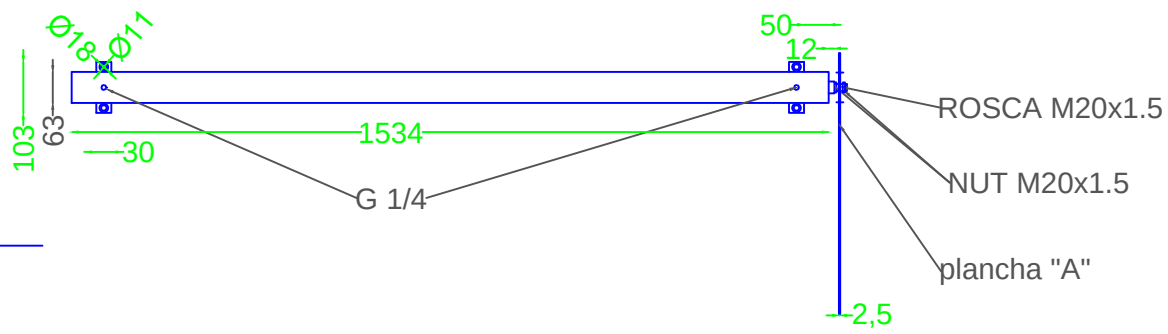

UBICACION POLITICA:	DISEÑADO POR: E.E.R.C	UNIVERSIDAD NACIONAL DEL ALTIPLANO PUNO	PLANO N° 04
DISTRITO: DESAGUADERO	REVISADO POR	PROYECTO: DISEÑO DEL SISTEMA DE TRANSMISION DE POTENCIA OLEOHIDRAULICA PARA LA MAQUINA MOLEDORA DE AJI DE LA EMPRESA AGROINDUSTRIAS FAMASA S.A.C.	
PROVINCIA: CHUCUITO - JULI	APROBADO POR		FECHA: 08/11/17
DEPARTAMENTO: PUNO	DIBUJADO POR: E.E.R.C	PLANO: DIMENSIONES DEL CILINDRO A, PARED Y ACCESORIO PARA SU RESPECTIVO MONTAJE	ESCALA: 1/1